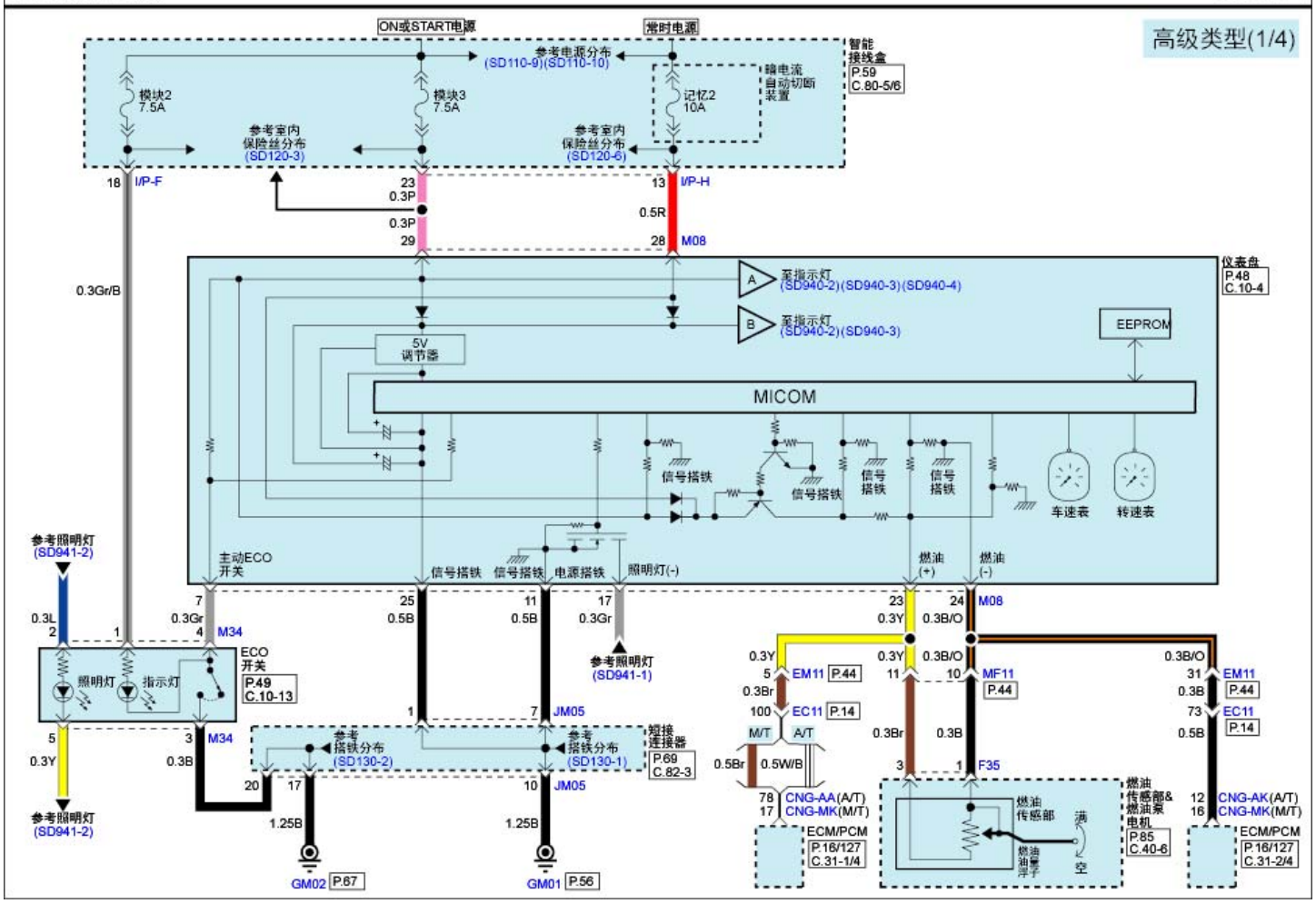指示灯&仪表(1) SD940-1